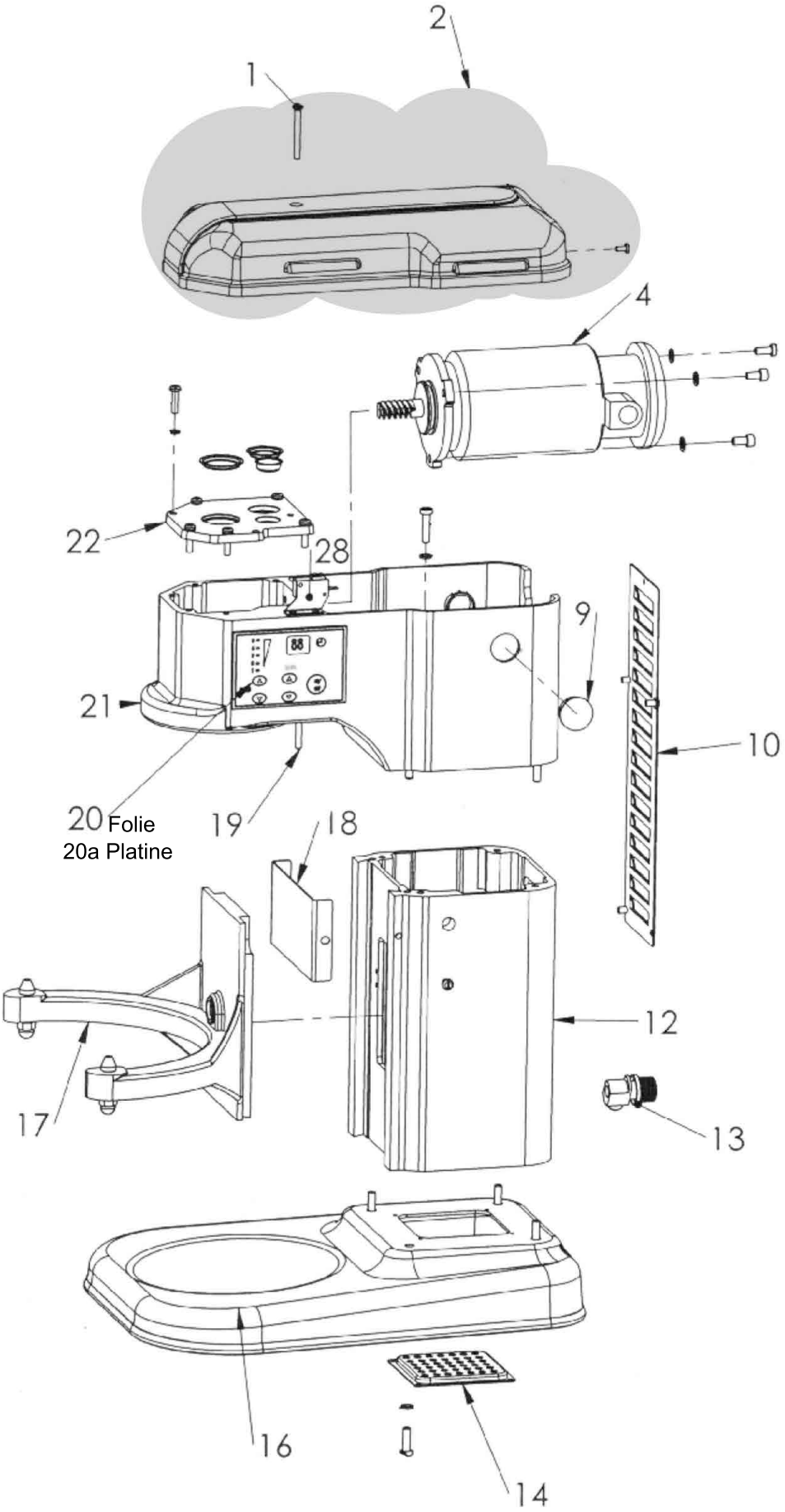
2
1
4
22
28
9
21
10
20 Folie
20a Platine
19
18
12
17
13
16
14

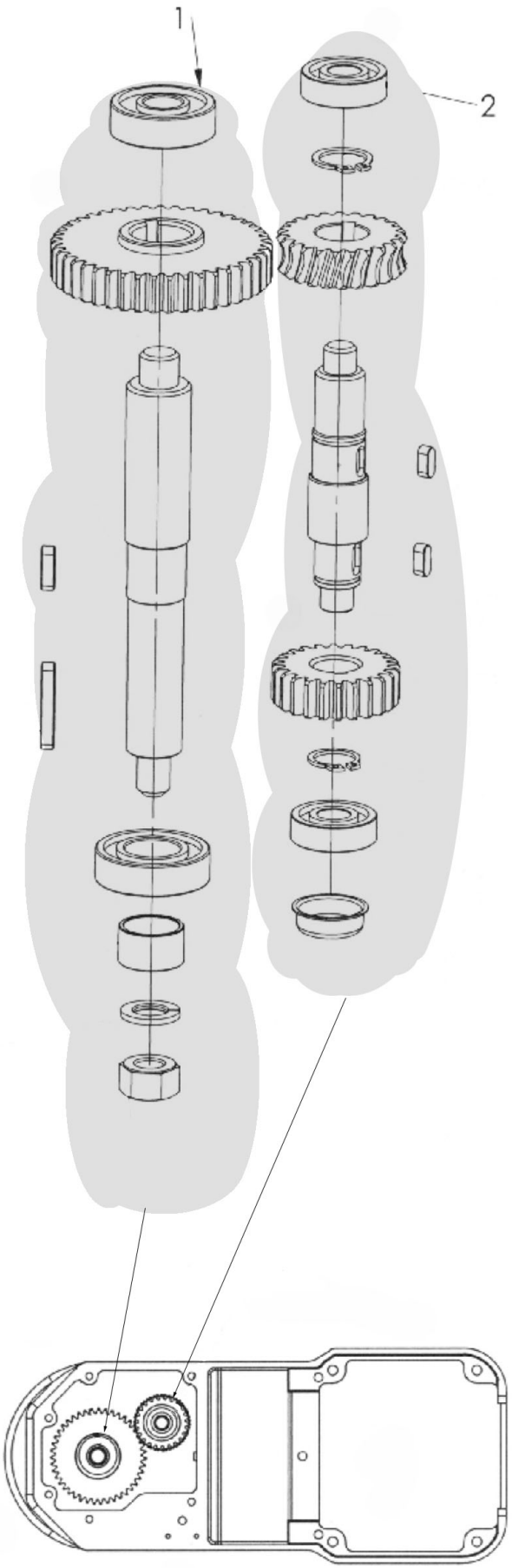
1
2

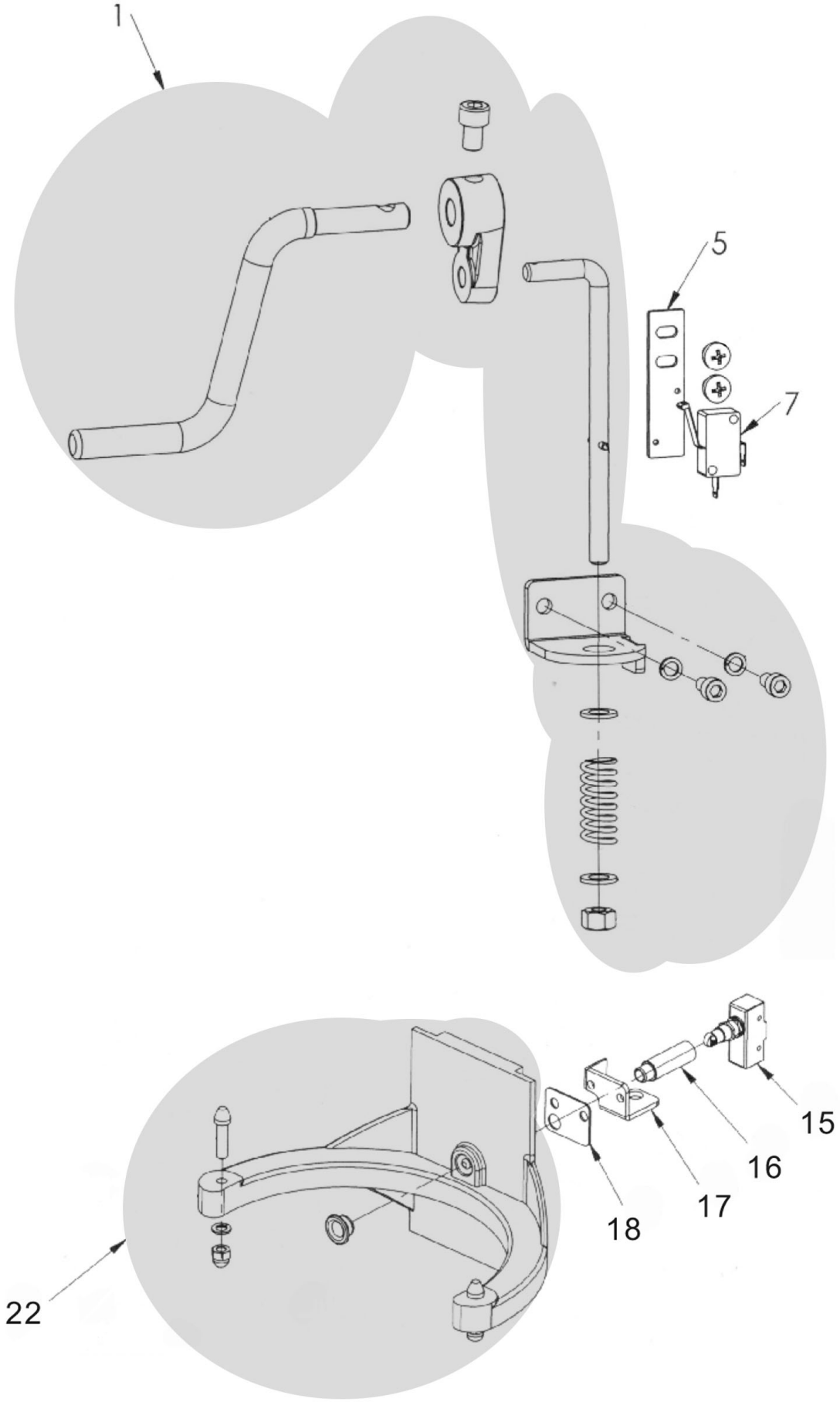
1
5
7
15
16
17
18
22

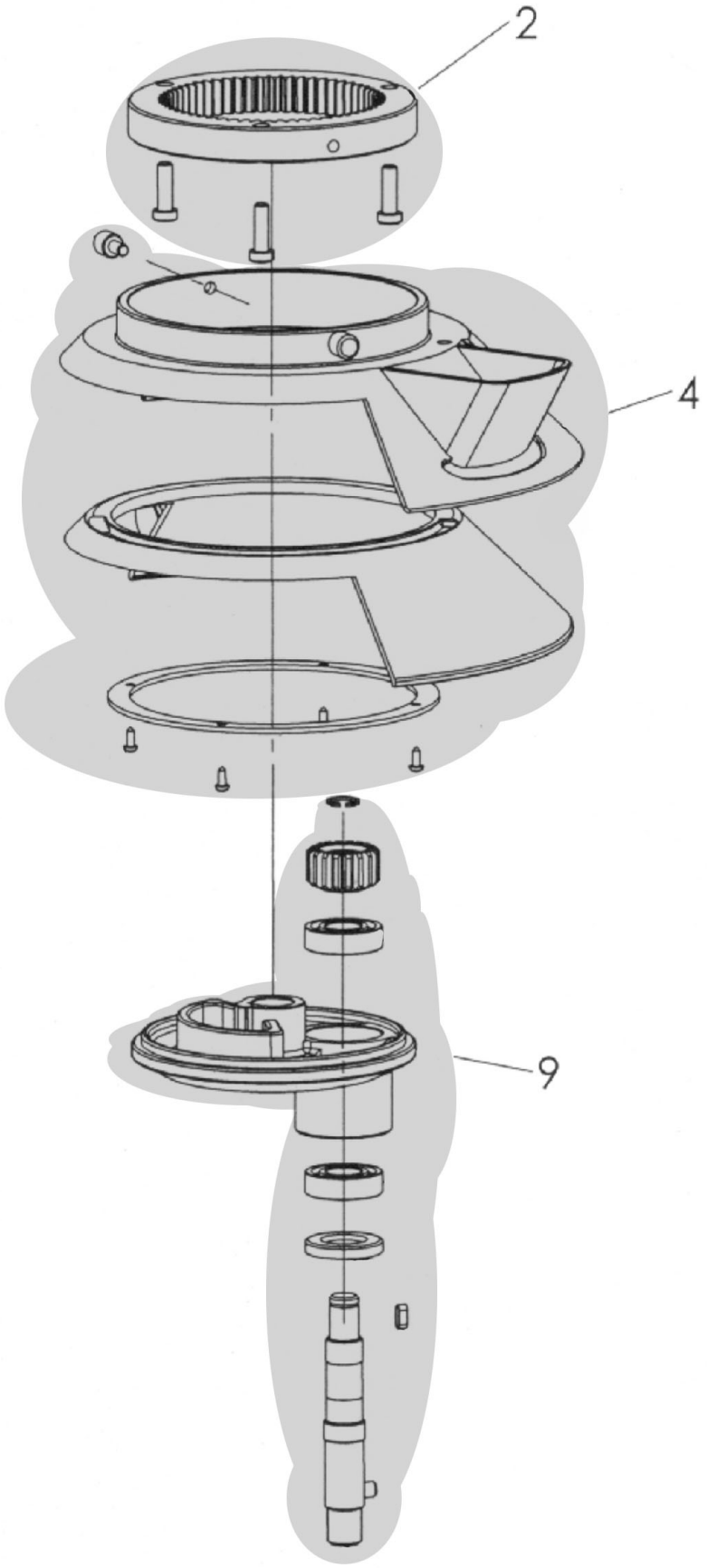
2
4
9

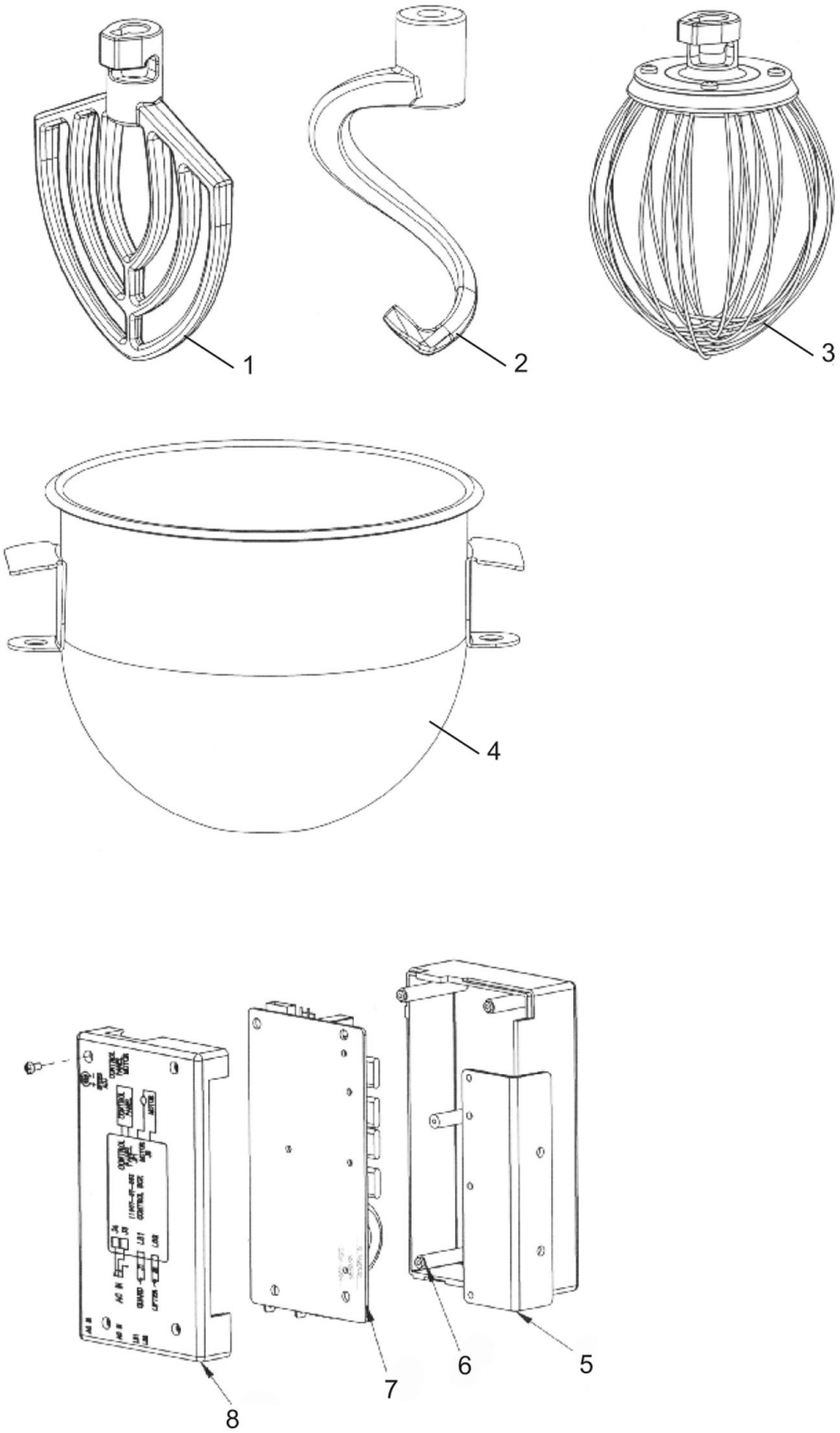
1
2
3
4
5
6
7
8

Pos.	Artikelbeschreibung	Description of item	Artikel Nr./Item No.
Abb. 1 / pic 1:			
1	Schraube	Screw	E010192301
1 + 2	Deckel m. Schraube	Lid w. screw	E010192302
4	Motor 220V, 400W, 2,7A	Motor 220V, 400W, 2,7A	E010192303
9	Abdeckung	Cover	E010192304
10	Abdeckblech	Cover plate	E010192305
12	Gehäuse	Housing	E010192306
13	Zugentlastung	Strain relief	E010192307
14	Filter	Filter	E010192308
16	Boden	Bottom	E010192309
17	Schüsselaufnahme, komplett	Bowl bracket, complete	E010192310
18	Abdeckung	Cover	E010192311
19	Betätigungsstift	Driving shaft	E010192312
20	Bedienfeld (Folie)	Control panel (foil)	E010192313
20a	Bedienplatine	Control panel	E0101923131
21	Gehäuse - Oberteil	Housing - upper part	E010192314
22	Abdeckung z. Lager	Bearing cover	E010192315
28	Halterung z. Mikroschalter	Holder f. microswitch	E010192316
Abb. 2 / Pic 2			
1	Antriebsachse, komplett	Drive axle, complete	E010192317
2	Untersetzungsachse, komplett	Reduction axle, complete	E010192318
Abb. 3 / Pic 3			
1	Hebevorrichtung, komplett	Lifting unit, complete	E010192319
5	Befestigung	Fixing	E010192320
7	Mikroschalter	Microswitch	E010192321
15	Mikroschalter	Microswitch	E010192322
16	Betätigungsstift	Driving shaft	E010192323
17	Halterung	Holder	E010192324
18	Halteplatte	Supporting plate	E010192325
22	Abdeckung	Cover	E010192311
Abb. 4 / Pic 4			
2 + 3	Zahnkranz m. Schrauben	Gear ring w. screws	E010192326
4	Spritzschutz m. Einfüllschute	Splash guard w. pouring shield	E010192327
9	Exzenterplatte, komplett	Eccentric plate, complete	E010192328
Abb. 5 / Pic 5			
1	Flachrührer	Flat beater	E010192329
2	Knethaken	Dough hook	E010192330
3	Schneebesen	Wire whisk	E010192331
4	Rührschüssel	Mixing bowl	E010192332
5	Halterung	Holder	E010192333
6	Gehäuse	Housing	E010192334
7	Platine	Circuit board	E010192335
8	Abdeckung	Cover	E010192336
o.Abb/n.pic	Anschlusskabel m. Stecker	Power cord w. plug	E010192337
o.Abb/n.pic	Kohlen z. Motor	Coals f. motor	E010192338